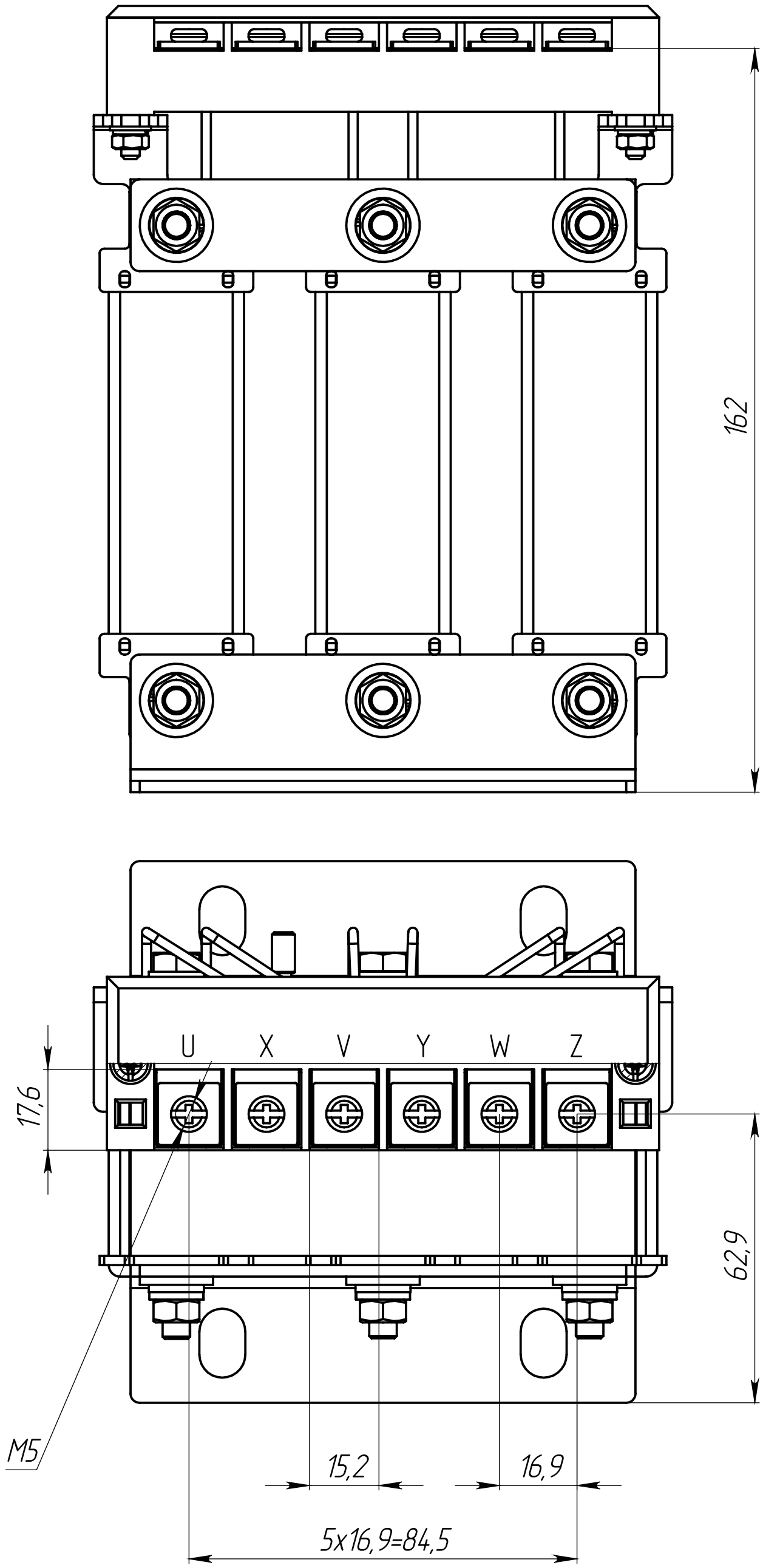

IMF-22/45-4

Изм.	Лист	№ докум.	Подп.	Дата	IMF-22/45-4		
Разраб.					Силовые клеммы IMF-22/45-4	Лит.	Масса	Масштаб
Пров.								1:1
Т. контр.						Лист	Листов 1	
Н. контр.					ООО "Инстарт"			
Утв.								

Перв. примен.

Справ. №

Подп. и дата

Инв. № дубл.

Взам. инв. №

Подп. и дата

Инв. № подл.

Копировал

Формат А3